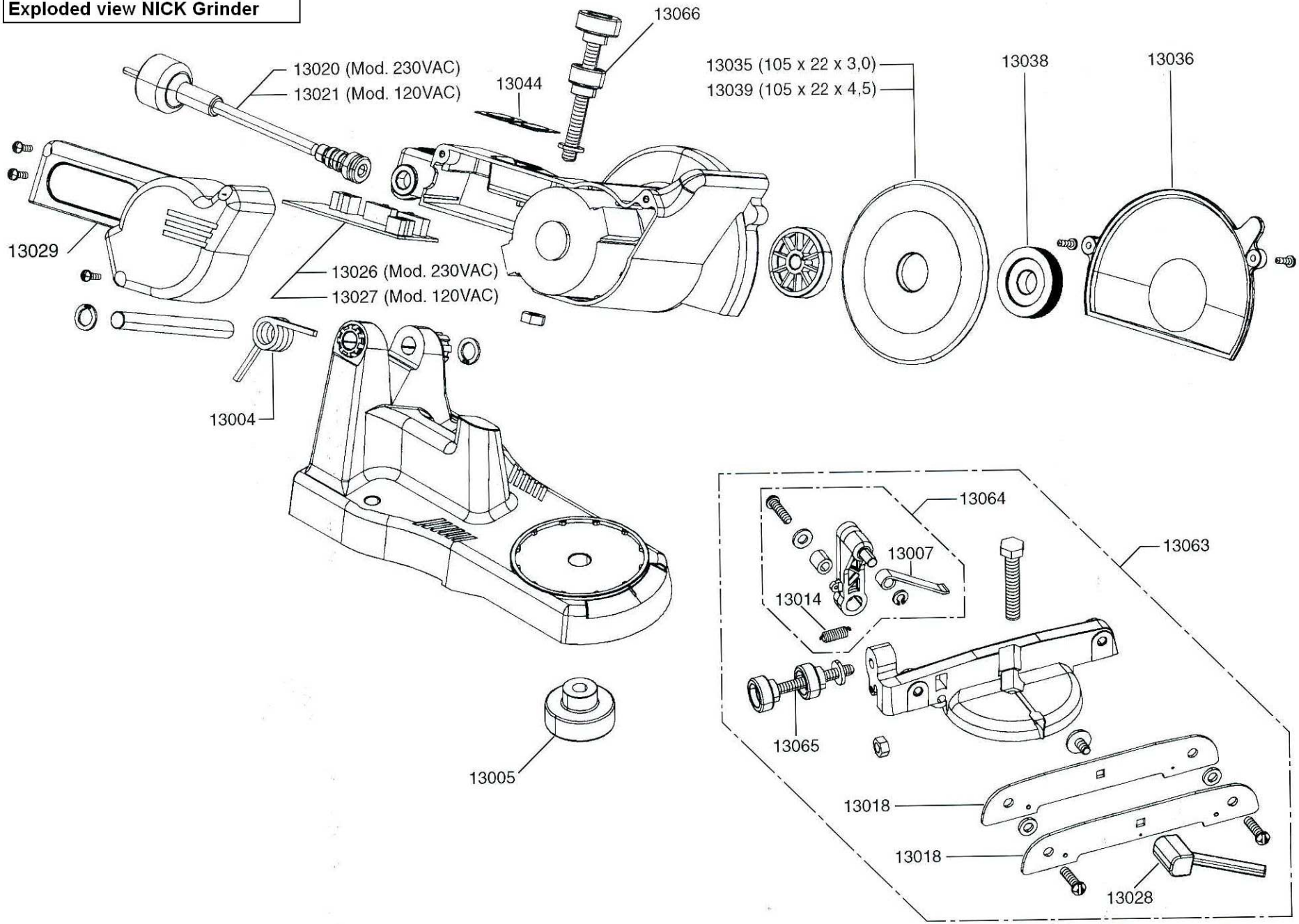Esploso ricambi Affilatrice NICK
Exploded view NICK Grinder